1 Allée des Bouleaux -F-95110 SANNOIS
+33 (0)1 39 98 55 00
info@restagraf.com

ÉCROU HEXAGONAL CL8 M6-1.00 DIN 934

Code article	Nb de références	Nb de pièces	Conditionnement
812	1	65	SACHET
40402	1	200	BOÎTE PL
220812	1	38	BLISTER

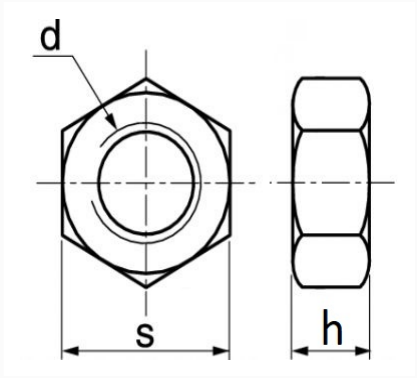

Informations techniques	
s	10 mm
h	5.2 mm
d	M6 x 1.00

Matières
ACIER CLASSE 8

Correspondances constructeurs*			
NISSAN	01211S601E	PEUGEOT / CITROËN	693626

* Informations non contractuelles données à titre indicatif

Correspondances constructeurs*	
RENAULT	7703032131