1 Allée des Bouleaux -F-95110 SANNOIS
+33 (0)1 39 98 55 00
info@restagraf.com

ÉCROU HEXAGONAL CL8 M7-1.00 DIN 934

Code article	Nb de références	Nb de pièces	Conditionnement
40403	1	150	BOÎTE PL
813	1	60	SACHET

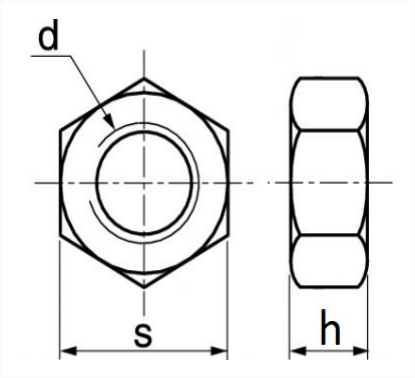

Informations techniques	
s	11 mm
h	5.5 mm
d	M7 x 1.00

Matières
ACIER CLASSE 8

Correspondances constructeurs*			
PEUGEOT / CITROËN	693205	RENAULT	7903032012

* Informations non contractuelles données à titre indicatif