1 Allée des Bouleaux -F-95110 SANNOIS
+33 (0)1 39 98 55 00
info@restagraf.com

MANCHON AUTO-SOUDEUR THERMORÉTRACTABLE 0,8 → 2 mm²

Code article	Nb de références	Nb de pièces	Conditionnement
317021	1	25	BOÎTE
17021	1	15	SACHET
225021	1	8	BLISTER

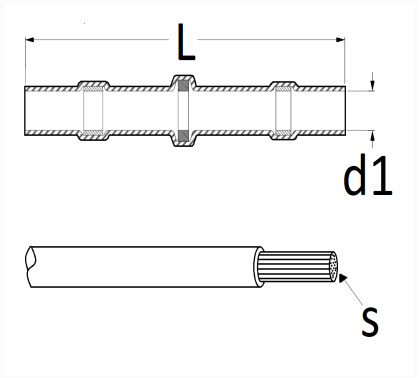

Informations techniques	
L	42 mm
d1	2.7 mm
s	0.8 → 2 mm²

Matières
POLYOLÉFINE RETICULÉE IRRADIÉ