1 Allée des Bouleaux -F-95110 SANNOIS
+33 (0)1 39 98 55 00
info@restagraf.com

COSSE DE BATTERIE POSITIVE 50 mm² DOUBLE SERRAGE

Code article	Nb de références	Nb de pièces	Conditionnement
225097	1	1	BLISTER
10276	1	25	BOÎTE PL
555110	1	12	SACHET

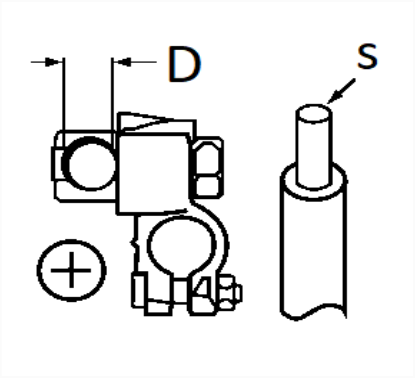

Informations techniques	
D	13 mm
s	50 mm²

Matières
LAITON